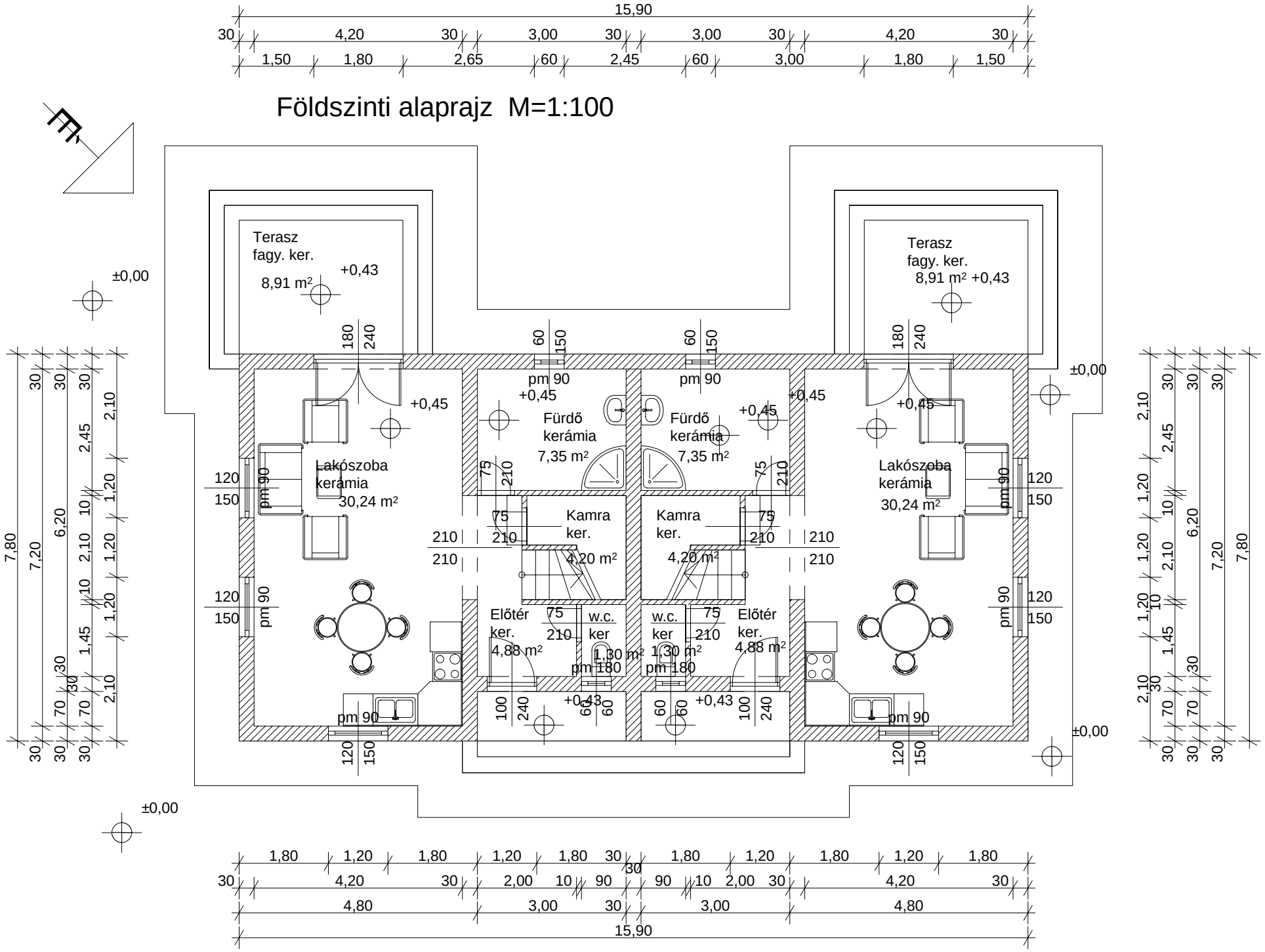Földszinti alaprajz M=1:100